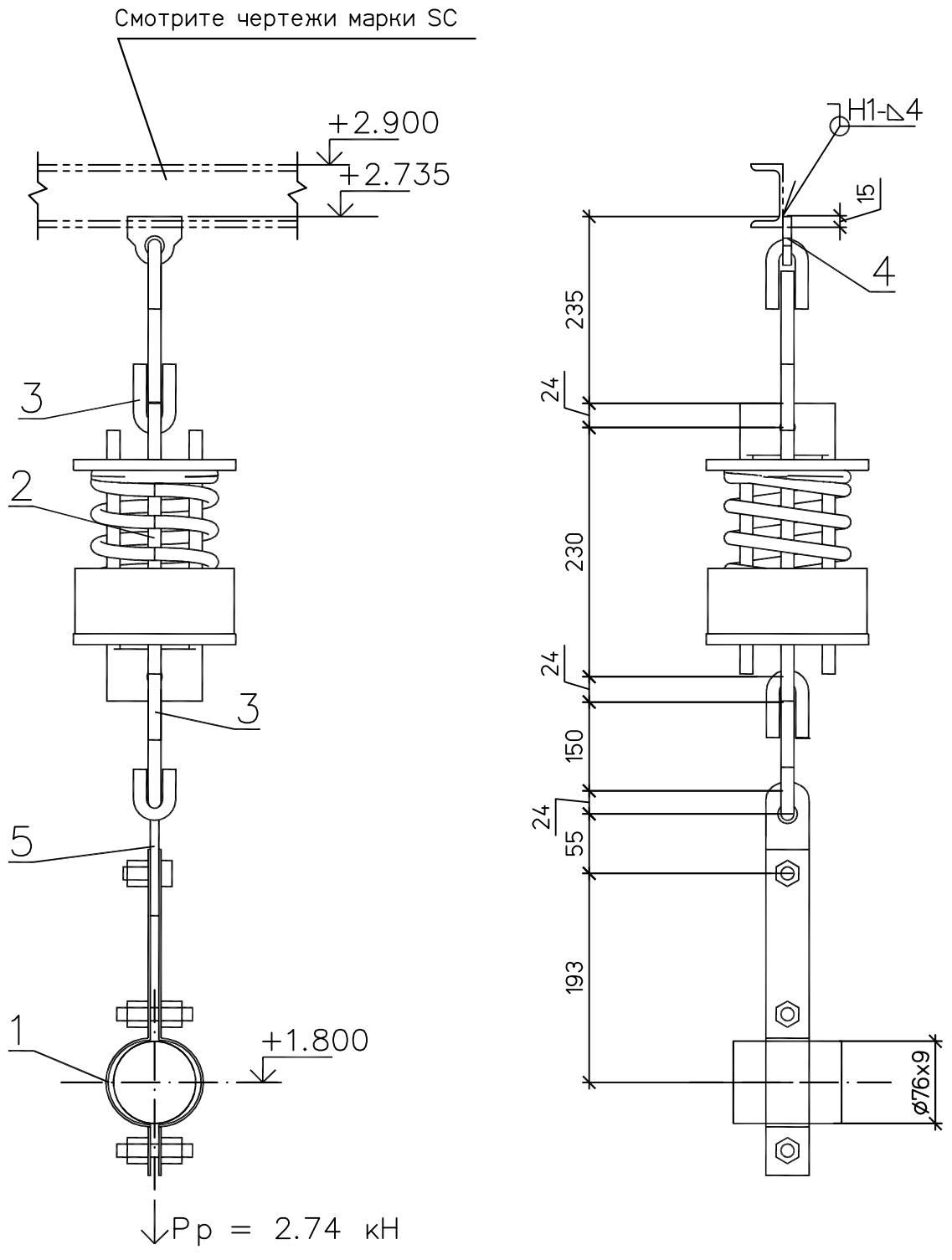

Спецификация на 1 комплект

?	Обозначение	Наименование	Кол	Материал	Масса ед.	Масса общ.	Примечан
1	18 ОСТ 108.275.52–80	Блок хомутовый 76	1	Сборный	1.50	1.50	
2	02 ОСТ 108.275.58–80	Блок пружинный	1	Сборный	6.00	6.00	
3	02 ОСТ 108.643.01–80	Ушко	2	20 ГОСТ 1050–88	0.12	0,24	
4	02 ОСТ 108.632.01–80	Тяга с проушиной	1	Сборный	1,15	1,15	L уточни на монт
5	01 ОСТ 108.632.02–80	Тяга с серьгой	1	Сборный	0,92	0,92	L уточни на монт
6	ГОСТ 9467–75	Электроды		Э42А		0,005	

Итого: 9,82 кг

План расположения

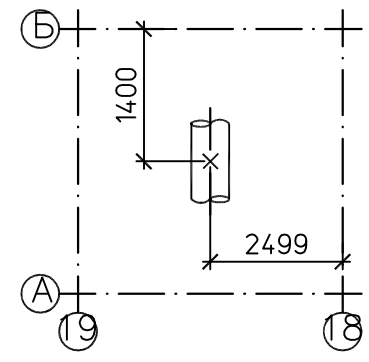

1. Монтажный чертеж №1350.12.38А–30UHJ–1600–TD л.33.
2. Технические требования к сварке деталей опор трубопроводов смотрите ОСТ 108.275.50–80.

Характеристики пружины											
Табличные данные			В монтаж. сост.		В рабочем сост.		В холод. сост.		Нагрузка на пружину при гидроисп.	Нагрузка на несущие конструкции
Допускаемая рабочая нагрузка	Прогиб при допускаемой нагрузке	Высота пружины в своб. сост.	Высота пружины	Нагрузка на пружину	Высота пружины	Нагрузка на пружину	Высота пружины	Нагрузка на пружину		
Рмакс. кН	fмакс. мм	Hсв. мм	Hмонт. мм	Рмонт. кН	Hраб. мм	Рраб. кН	Hхол. мм	Рхол. кН	Рг. кН	Р, кН
2.73	140	284	228	1.1	216	1.37	228	1.11	1.34	4.11

Изм.	Кол.уч.	Лист	№док.	Подп.	Дата	1350.12.38А–30UHJ–1600–TD			
						Объекты III очереди строительства ЗАО СГК (ТЭЦ)			
						Трубопроводы машзала БВД в осях 16–28 в рядах А–В и внутристанционные трубопроводы	Стадия	Лист	Листов
							Р	35.3	
Н. контр.		Михеев				Рециркуляция ПЭН ВД №№8,9. Часть 2/2. Пружинная подвеска 33.	ОТКРЫТОЕ АКЦИОНЕРНОЕ ОБЩЕСТВО ИНСТИТУТ ТЕПЛОЭЛЕКТРОПРОЕКТ НИЖНИЙ НОВГОРОД		
Проверил		Шкитилева							
Разработал		Сапонджян							

Взам. инв. №

Подпись и дата

Инв. № подл. 83547

Файл

Формат А3